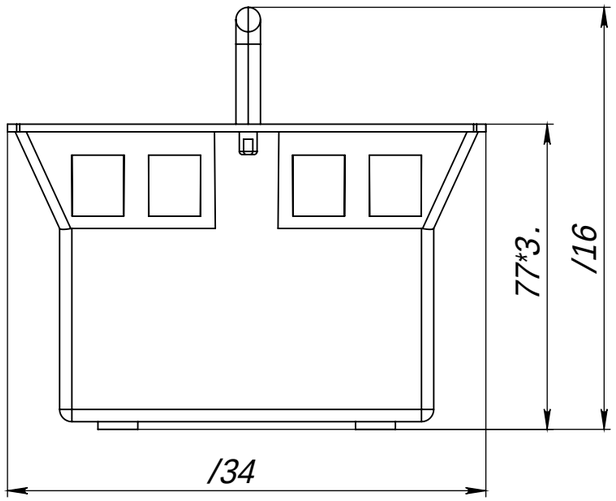

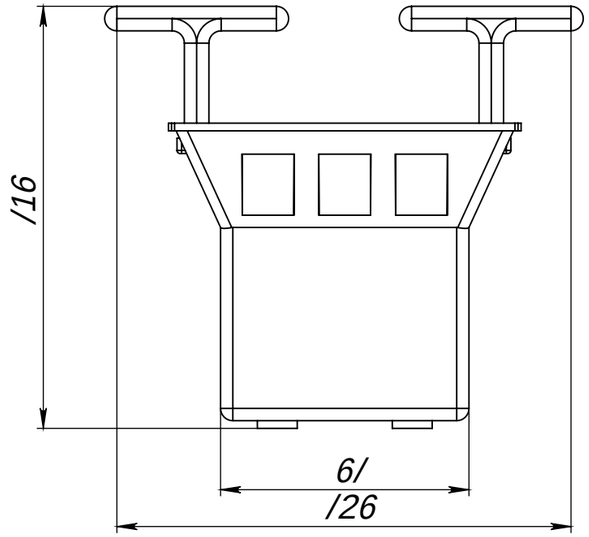

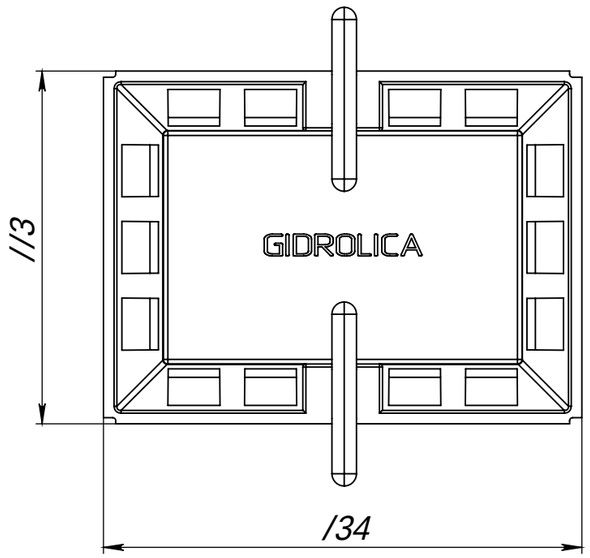

					ìφÇ, 0/1		
ŕÔη	ÙóÄÇ	ŧ õıÿÿçη,	Ş ı õφ,	òęÇę	îφÇ, 0/1		
ŞęÔφęÔ,	HçõƎÿı öę			0./6	îφÇ Egbpmjga_ Nmgl r 0..Ƒ0..		
Şφı ő,						ÙóÇ,	ùęÄÄę	ùęÄ?ÇęÔ
ţ,ÿı ţÇφ,							.*//ÿŐ	/80
						ÙóÄÇ /	ÙõÄÇı ő /	
Ú,ÿı ţÇφ,					Egbpmjga_		
ƎÇö,							
					ŕı φõφı ő ęţ		Ǝ ı φηęÇ ì1

ŞÓφõ, φφõηÓţ,

Ţφφęõ, ŧ

Ş ı õφõĀΛ ō ęÇę

ŕ ţõ, ŧ ōçÓĀţ,

ìÓęη, ōţõ, ŧ

Ş ı õφõĀΛ ō ęÇę

ŕ ţõ, ŧ φı ő,